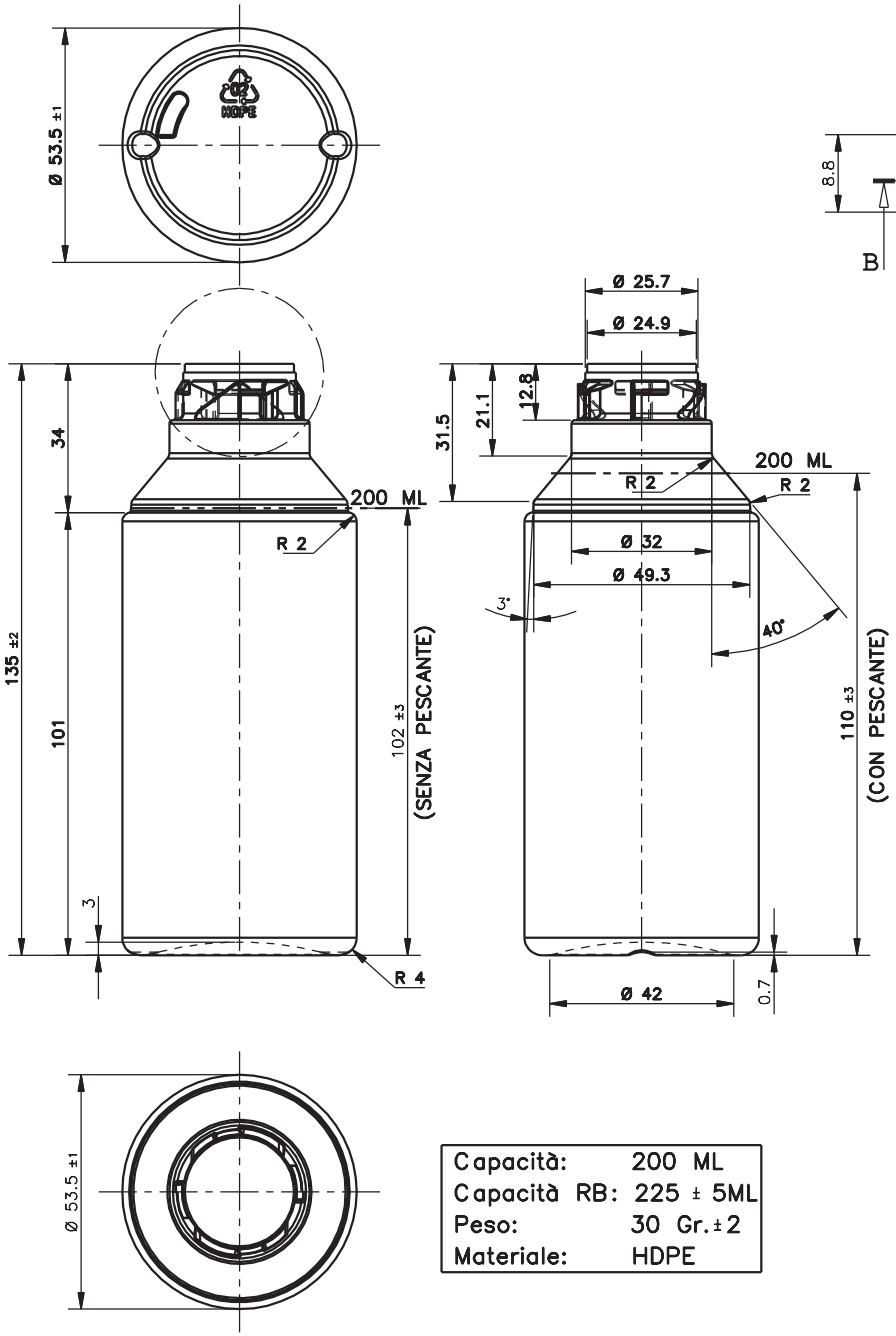

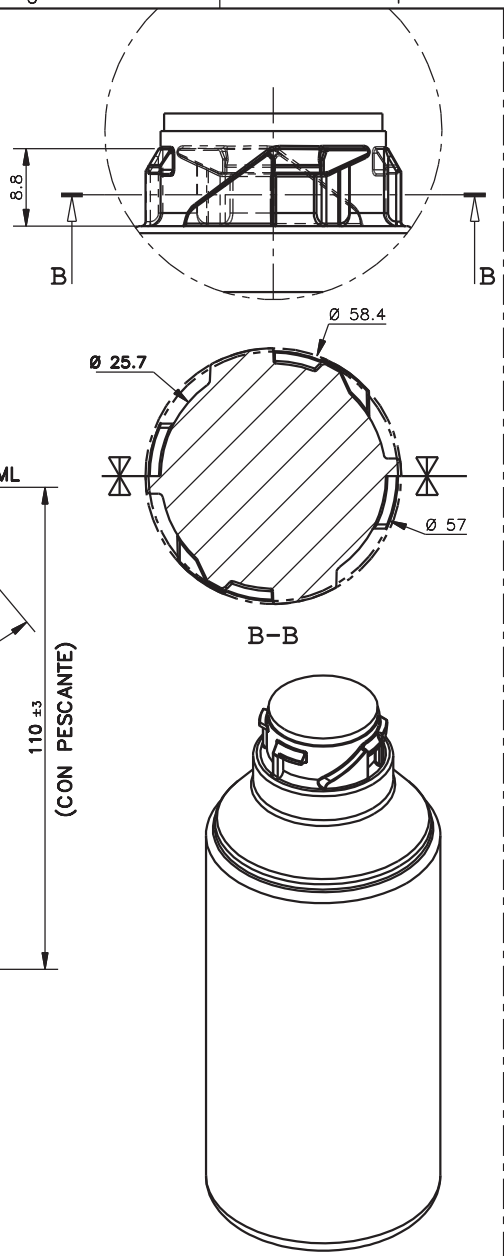

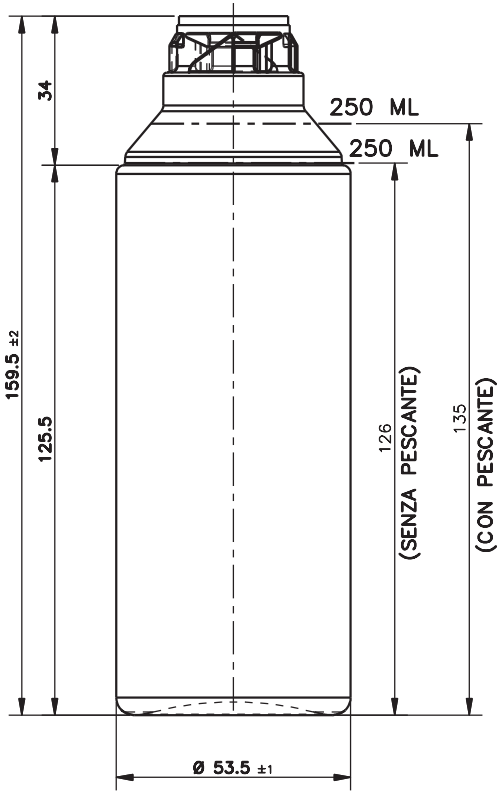

Capacità:	200 ML
Capacità RB:	225 ± 5ML
Peso:	30 Gr.±2
Materiale:	HDPE

Capacità:	250 ML
Capacità RB:	275 ± 5ML
Peso:	35 Gr.±2
Materiale:	HDPE

STUDIO PRELIMINARE
SOGGETTO A VARIAZIONI
IN FASE DI ESECUZIONE

PROSPETTO 1

Scostamenti limite ammessi per dimensioni lineari, esclusi smussi e raccordi per eliminazione di spigoli(per raccordi esterni ed altezze di smusso, vedere prospetto 2)

Classe di tolleranza		Scostamenti limite per campi di dimensioni fondamentali											
Designazione	Denominazione	da 0.5 a 3	oltre 3 fino a 6	oltre 6 fino a 30	oltre 30 fino a 120	oltre 120 fino a 400	oltre 400 fino a 1000	oltre 1000 fino a 2000					
f	fine	±0.05	±0.05	±0.1	±0.15	±0.2	±0.3	±0.5					
m	media	±0.1	±0.1	±0.2	±0.3	±0.5	±0.8	±1.2					

PROSPETTO 2

Scostamenti limite ammessi per dimensioni lineari di smussi e raccordi esterni (per raccordi interni ed altezze di smusso)

Scostamenti limite per campi di dimensioni fondamentali			
da 0.5 a 3	oltre 3 fino a 6	oltre 6	
±0.2	±0.5	±1	

PROSPETTO 3

Scostamenti limite ammessi per dimensioni angolari

Scostamenti limite in funzione del campo di lunghezza in millimetri del lato più corto dell'angolo in questione				
fino a 10	oltre 10 fino a 50	oltre 50 fino a 120	oltre 120 fino a 400	oltre 400
±1°	±0°30'	±0°20'	±0°10'	±0°5'

1) Per le dimensioni nominali minori di 0.5 mm, gli scostamenti devono essere indicati vicino alla/e dimensione/i nominale/i relativa/e

Senza esplicita tolleranza indicata si fa riferimento alla normativa UNIEN22768-1

POS.	DENOMINAZIONE	CODICE	MATERIALE	Q.TA	PESO

POWER BRANDS DISTRIBUTION

MATERIALE	XXX	CODICE CLIENTE	COMMESSA CLIENTE XXX
CLIENTE	SKYCOM		
DENOMINAZIONE	FLACONE CILINDRICO DA 200-250 ML		
SCALA	1:1	FORMATO	A3
DATA ESEC.	12/04/2022	COMMESSA	A/5286
DISEGNATO DA	M.R.	DISEGNO	220402A0